Hirschmann Automation and Control GmbH

N6R FM R

Industrial Connectors:Rund-Steckverbindung NR-Serie:Leitungsstecker

Lieferinformationen	
Lieferstatus	bestellbar
Dokument erstellt am	08.10.2009
Produktbeschreibung	
Beschreibung	Leitungsstecker gewinkelt, mit Rändelschraube, Leitungsabfangung mittels Klemmkäfig
Typ	N6R FM R
Bestell-Nr.	931 727-106
Kontaktart	Stift
Polzahl	6 + PE
Leitungsverschraubung	PG 11
Leitungsdurchmesser	7 mm bis 9 mm
Leitungsquerschnitt	max. 1,5 mm²
Norm	DIN 43651
Gehäusefarbe	grau
Zeichnung	

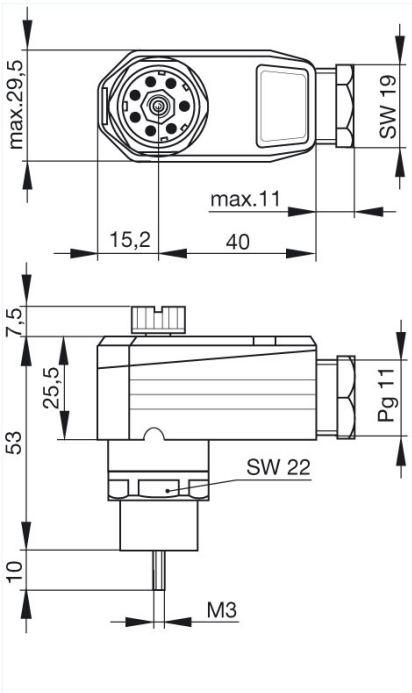

Technische Daten	
Stiftdurchmesser	1,6 mm
Bemessungsspannung	AC/DC 250 V
Bemessungsstrom	10 A

Durchgangswiderstand	<= 5 mOhm
Anschlußart	crimpen
Anschließbare Leitungen	0,5 mm² bis 1,5 mm²
Werkstoff	
Kontaktoberflächenmaterial	Ag
Kontaktträgermaterial	PET
Gehäusematerial	PET
Umgebungsbedingungen	
Schutzgrad (IEC 60529)	IP 65
Temperaturbereich	-40 ºC bis +90 ºC
Verpackungseinheit	
Verpackungseinheit	10 Stück
Lieferumfang bzw. Zubehör	
Lieferumfang	1 Leitungsstecker mit Rändelschraube, unmontiert im Polybeutel, mit Montageanleitung
Zubehör gesondert zu bestellen	steckbar mit / passend zu N6R AF, N6R BFE, N6R DM; Codierung NC 6, Bestell-Nr. 831 002-011 Kontakte: RSC 162